SCHEMA FORATURA A-A
DRILLING SCHEME A-A

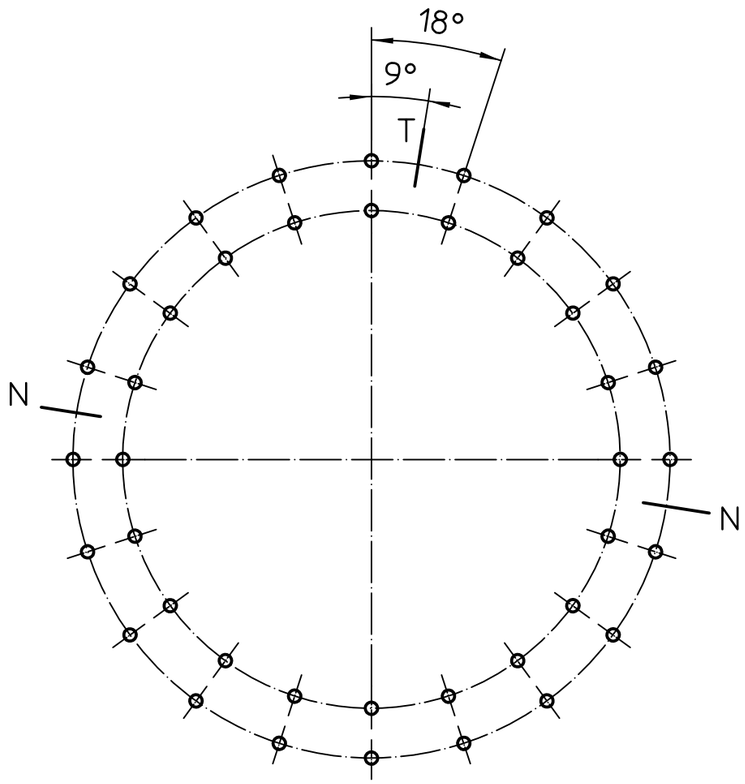

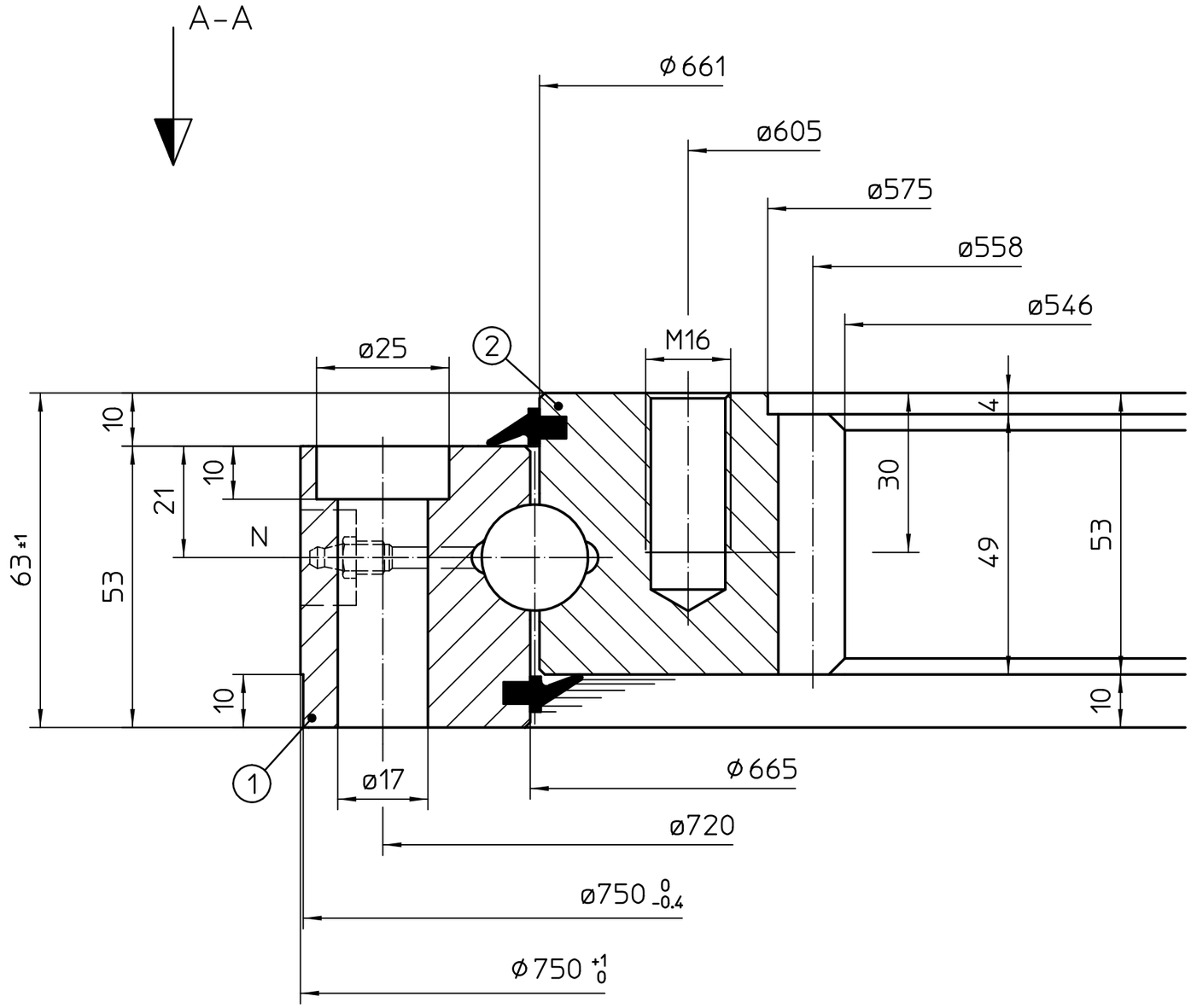

- DENTATURA - GEAR -		
Modulo - Module	m	6
Numero denti - Nr of teeth	z	93
Angolo pressione - Pressure angle	α	20°
Correzione - Addendum modification	xm	/
Diametro Primitivo - Pitch diameter	Dp	558
Troncatura - Truncation	Km	/
Misura cordale Measurement on teeth	n° Denti Teeth	
	Ø Cilindri Cylinder	
Forza periferica sul dente Tangential tooth load — Normale - normal	kN	
Massimo - Maximum	kN	

Fori fissaggio Interno-inner	2	20	Equidistanti Equally spaced
Mouting holes Esterno-outer	1	20	

N/N1 Fori ingrassaggio - Grease holes
N°2 M6 a 180°

T/T1 :Posizione tappo e/o raccordo di tempra
:Position of load plug and/or hardness gap

Materiale - Material	Stato del materiale Material treatment	
UNI EN 10083-1/2 09.98		
C45	Normalizzato Normalized	2
C45	Normalizzato Normalized	1

PISTE RETTIFICATE

Quote senza tolleranza UNI EN 22768-1/2
Dimension without tollerance 11.96

Codice-Code
VI075A03

LA LEONESSA
Carpenedolo (Brescia) ITALY
Tel. 0309965435
Fax 0309965629
WWW.LaLeonessa.it

Misure in Dimension in	Peso - Weight	Sostituisce Replaces	Rev. 1
mm			
Data - Date	Disegnato - Drawn	Visto - Approved	Scala - Scale
20/09/01	CRISTIAN P.		

CUSCINETTO SLEW RING
CB-I-0750-A-1-03